Ideal Standard

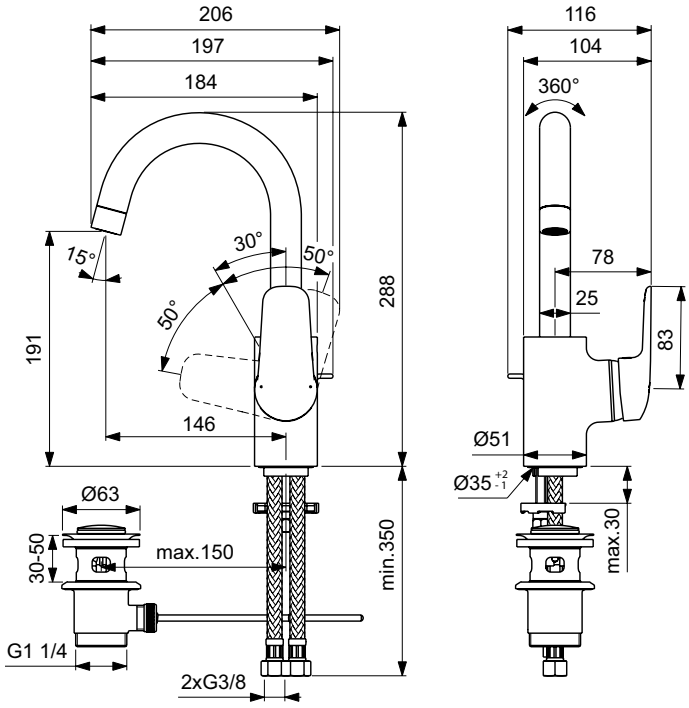

Artikel ID: B1716AA

Wastafelmengkraan met hoge uitloop en metalen waste

Wastafelmengkraan met hoge uitloop en metalen waste

Kleur: AA - Chroom

Meer productdetails:

Type:	Kranen
Bevestiging:	Randmontage
Bedieningsmechanisme:	Enkele hendel
Kraangaten:	1
Materiaal:	Messing verchroomd
Designer:	Artefakt
Hoogte (mm):	288
Breedte (mm):	116
Diepte (mm):	190
Certificaatnummer:	EN 817

Ideal Standard Produktions-GmbH
Corporate Village – Frame 21 Building, Da Vincilaan 2, B-1935 Zaventem
tel: +32 2 325 66 00 - e-mail: issalesbelgium@idealstandard.com – www.idealstandard.be